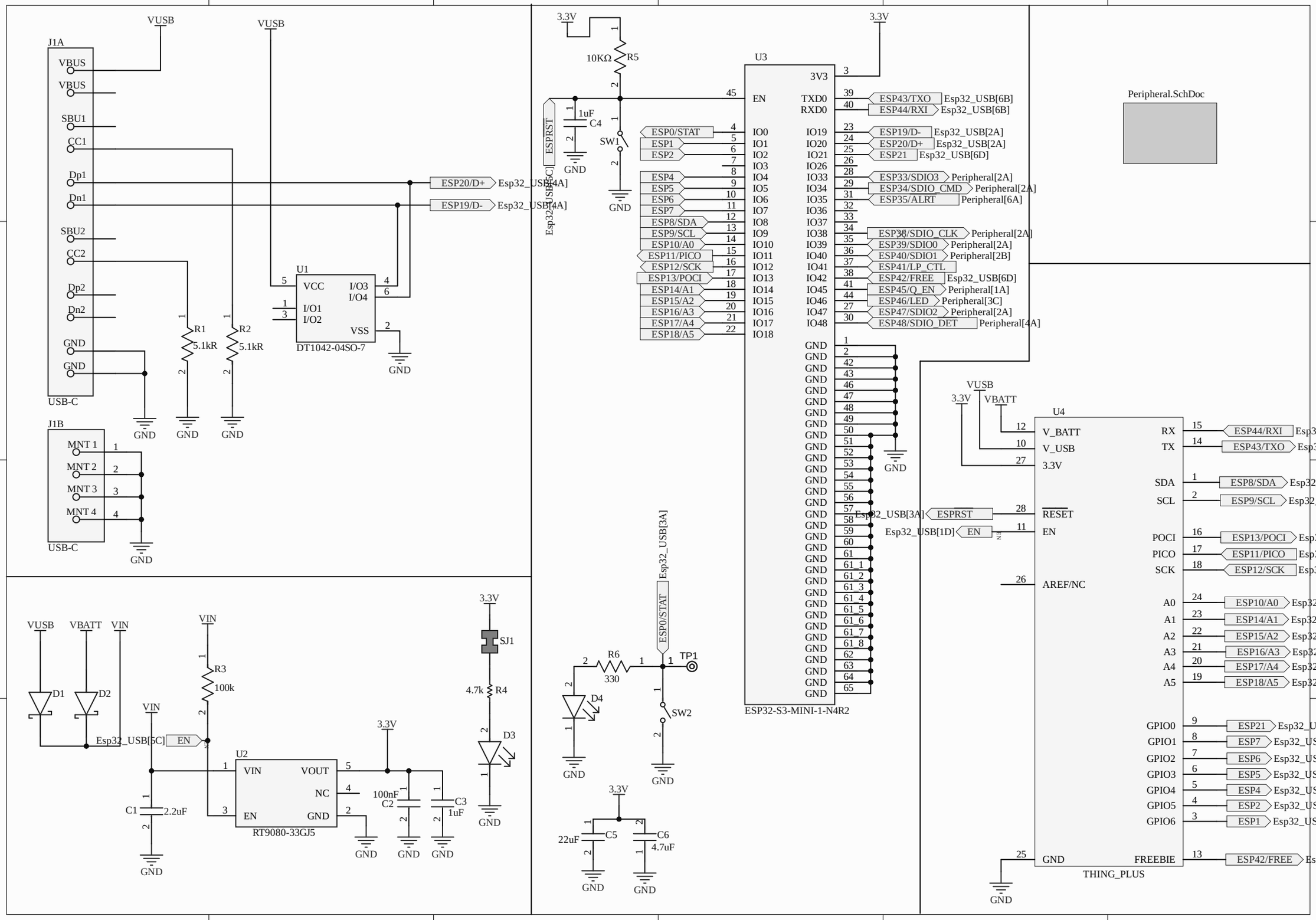
J1A
USB-C
VUSB
VBUS
SBU1
CC1
Dp1
Dn1
SBU2
CC2
Dp2
Dn2
GND
R1
5.1kR
R2
5.1kR
U1
DT1042-04SO-7
VCC
I/O3
I/O4
I/O1
I/O2
VSS
ESP20/D+
Esp32_USB[4A]
ESP19/D-
J1B
MNT 1
MNT 2
MNT 3
MNT 4
3.3V
R5
10KΩ
C4
1uF
SW1
ESPRST
Esp32_USB[5C]
U3
ESP32-S3-MINI-1-N4R2
EN
TXD0
RXD0
3V3
ESP43/TXO
ESP44/RXI
ESP0/STAT
ESP1
ESP2
ESP4
ESP5
ESP6
ESP7
ESP8/SDA
ESP9/SCL
ESP10/A0
ESP11/PICO
ESP12/SCK
ESP13/POCI
ESP14/A1
ESP15/A2
ESP16/A3
ESP17/A4
ESP18/A5
ESP19/D-
ESP20/D+
ESP21
ESP33/SDIO3
ESP34/SDIO_CMD
ESP35/ALRT
ESP38/SDIO_CLK
ESP39/SDIO0
ESP40/SDIO1
ESP41/LP_CTL
ESP42/FREE
ESP45/Q_EN
ESP46/LED
ESP47/SDIO2
ESP48/SDIO_DET
Peripheral.SchDoc
Esp32_USB[3A]
Esp32_USB[1D]
VBATT
U4
THING_PLUS
V_BATT
V_USB
RESET
AREF/NC
RX
TX
SDA
SCL
POCI
PICO
SCK
A0
A1
A2
A3
A4
A5
GPIO0
GPIO1
GPIO2
GPIO3
GPIO4
GPIO5
GPIO6
FREEBIE
VIN
D1
D2
R3
100k
U2
RT9080-33GJ5
VOUT
NC
C1
2.2uF
100nF
C2
C3
1uF
SJ1
4.7k
R4
D3
R6
330
D4
TP1
SW2
C5
22uF
C6
4.7uF

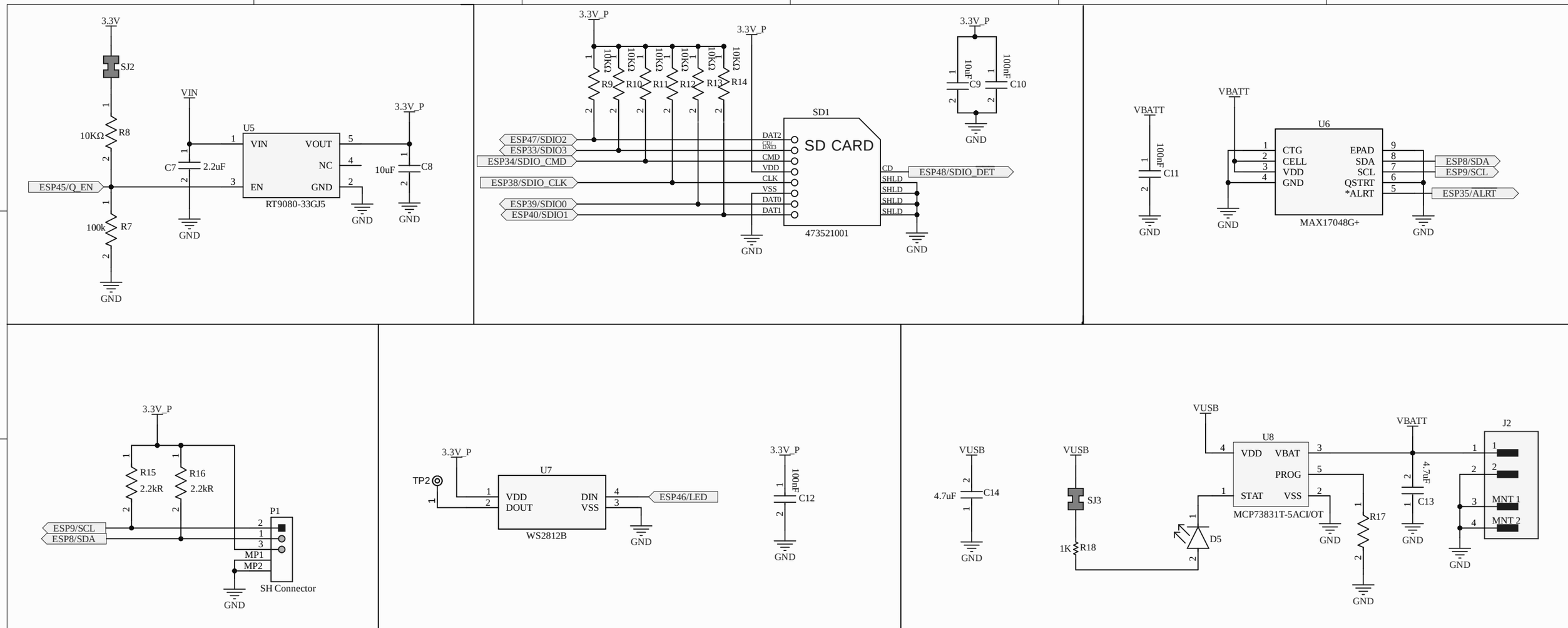
3.3V
SJ2
10KΩ R8
ESP45/Q_EN
100k R7
GND
VIN
C7 2.2uF
U5
VIN
VOUT
NC
EN
GND
RT9080-33GJ5
3.3V_P
10uF C8
3.3V_P
R9 10KΩ
R10 10KΩ
R11 10KΩ
R12 10KΩ
R13 10KΩ
R14 10KΩ
ESP47/SDIO2
ESP33/SDIO3
ESP34/SDIO_CMD
ESP38/SDIO_CLK
ESP39/SDIO0
ESP40/SDIO1
SD1
SD CARD
DAT2
CD/DAT3
CMD
VDD
CLK
VSS
DAT0
DAT1
CD
SHLD
ESP48/SDIO_DET
473521001
C9 10uF
C10 100nF
VBATT
C11 100nF
U6
CTG
CELL
VDD
GND
EPAD
SDA
SCL
QSTRT
*ALRT
ESP8/SDA
ESP9/SCL
ESP35/ALRT
MAX17048G+

3.3V_P
R15 2.2kR
R16 2.2kR
ESP9/SCL
ESP8/SDA
P1
MP1
MP2
SH Connector
GND

3.3V_P
TP2
U7
VDD
DOUT
DIN
VSS
ESP46/LED
WS2812B
GND
3.3V_P
C12 100nF
GND

VUSB
C14 4.7uF
GND
VUSB
SJ3
1K R18
D5
U8
VDD
VBAT
PROG
STAT
VSS
MCP73831T-5ACI/OT
R17
VBATT
C13 4.7uF
J2
MNT 1
MNT 2